KR 700 PA

Munkatartomány ábra

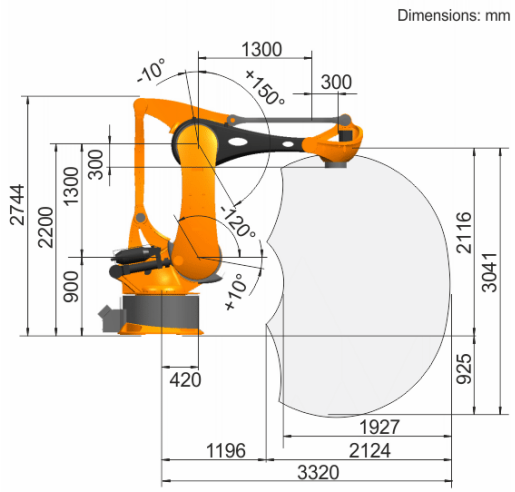

Teherbírási ábra

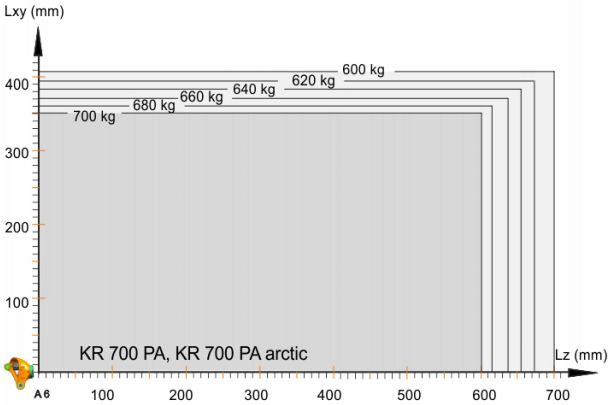

Szerelőcsonk

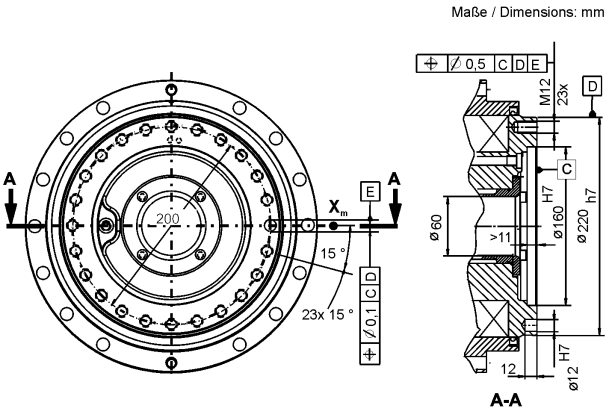

Műszaki adatok

Maximális hatótávolság	3320 mm
Névleges teherbírás	700 kg
Forgótalp / lengőkar / kar névleges kiegészítő terhelése	0 kg / 0 kg / 50 kg
Névleges összterhelés	750 kg
Pozícióismétlés pontossága (ISO 9283)	± 0,08 mm
Tengelyek száma:	4
Beszerelési helyzet	Padló
Felállítási felület	-
Súly	kb. 2850 kg

Tengelyadatok

Mozgástartomány	
A1	±185 °
A2	-120 ° / 10 °
A3	-10 ° / 150 °
A4	-
A5	-
A6	±350 °
Sebesség névleges teherbírás esetén	
A1	76 °/s
A2	76 °/s
A3	67 °/s
A4	-
A5	-
A6	168 °/s

Üzemeltetési feltételek

Környezeti hőmérséklet üzemelés esetén	0 °C – 55 °C (273 K – 328 K)

Védettség

Védettség (IEC 60529)	IP65
Robotkéz védettség (IEC 60529)	IP65

Vezérlés

Vezérlés	KR C4

A termékek jellemzőivel és alkalmazhatóságával kapcsolatos adatok nem jelentenek garanciát egyes tulajdonságokra nézve, csupán tájékoztató jellegűek. Szállításaink és szolgáltatásaink terjedelme szempontjából a mindenkori szerződés tárgya az irányadó. A műszaki adatok és ábrák nem kötelező érvényűek a szállítások szempontjából. A változtatások joga fenntartva.
0000-170-847 / V1.2 / 04.06.2022 / hu
KUKA Deutschland GmbH Zugspitzstrasse 140, 86165 Augsburg, Németország. Tel.: +49 821 797-4000, www.kuka.com