KR 180 R3500 ultra K

Dados técnicos

Raio de alcance máximo	3501 mm
Capacidade de carga nominal	180 kg
Carga adicional carrossel/balancim/braço	0 kg / 0 kg / 50 kg
Carga total nominal	230 kg
Exatidão da repetibilidade da posição (ISO 9283)	± 0,06 mm
Número de eixos	6
Posição de montagem	Piso
Área de instalação	830 mm x 830 mm
Peso	cerca de 1201 kg

Dados dos eixos

Zona de movimentação	
A1	±185 °
A2	-120 ° / 70 °
A3	-120 ° / 155 °
A4	±350 °
A5	±125 °
A6	±350 °
Velocidade com capacidade de carga nominal	
A1	105 °/s
A2	101 °/s
A3	107 °/s
A4	179 °/s
A5	172 °/s
A6	219 °/s

Condições de operação

Temperatura ambiente em funcionamento	10 °C até 55 °C (283 K até 328 K)

Grau de proteção

Grau de proteção (IEC 60529)	IP65
Grau de proteção da mão central (IEC 60529)	IP65

Unidade de comando

Unidade de comando	KR C4

Equipamento de comando manual

Equipamento de comando manual	KUKA smartPAD

Gráfico de espaço de trabalho

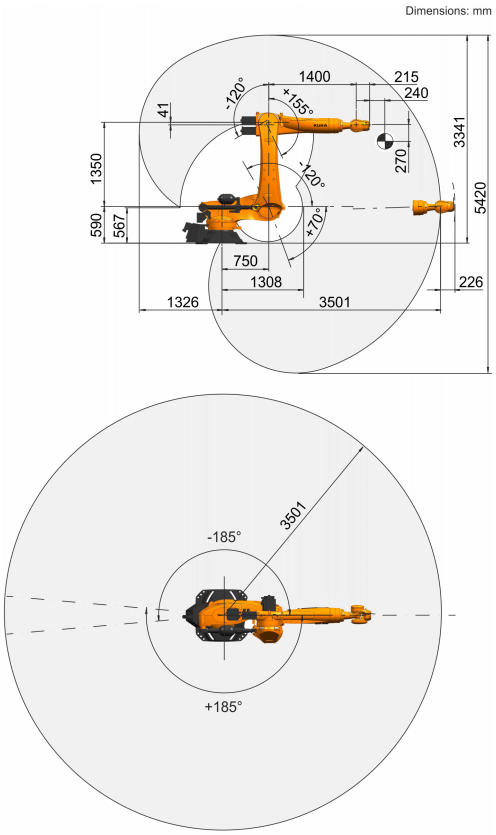

Flange de montagem

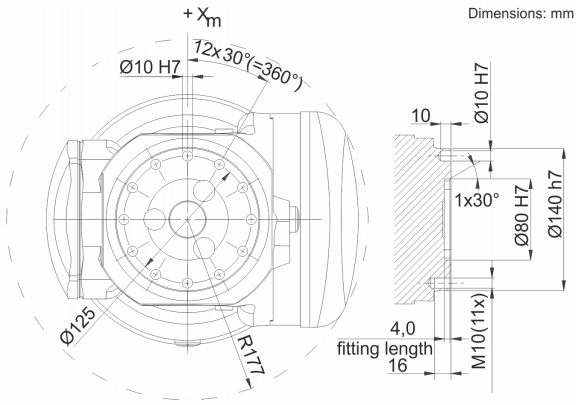

Os dados sobre a qualidade e utilização dos produtos não representam uma garantia de propriedades, mas destinam-se exclusivamente para fins de informação. Determinante para o escopo dos nossos fornecimentos e serviços é o respectivo objeto de contrato. Dados técnicos e figuras não são vinculativos para fornecimentos. Sujeito a alterações.
0000-188-772 / V7.1 / 21.03.2020 / pt
KUKA Deutschland GmbH Zugspitzstrasse 140, 86165 Augsburg, Alemanha. Tel.: +49 821 797-4000, www.kuka-robotics.com