KR 210 R3100 ultra F

技術データ

最大リーチ	3095 mm
定格可搬重量	210 kg
回転コラム定格追加荷重 / リンクアーム / アーム	0 kg / 0 kg / 50 kg
定格総負荷	260 kg
位置の繰返し精度 (ISO 9283)	± 0.06 mm
軸数	6
設置位置	床
設置面積	830 mm x 830 mm
重量	約 1154 kg

軸データ

動作範囲	
A1	±185 °
A2	-140 ° / -5 °
A3	-120 ° / 155 °
A4	±350 °
A5	±122.5 °
A6	±350 °
定格可搬量での速度	
A1	105 °/s
A2	101 °/s
A3	107 °/s
A4	136 °/s
A5	129 °/s
A6	206 °/s

使用環境

運転時の周辺温度	10 °C ～ 55 °C (283 K ～ 328 K)

保護等級

保護等級 (IEC 60529)	IP65
インラインリストの保護等級 (IEC 60529)	IP67

コントローラー

コントローラー	KR C4

ハンドセット

ハンドセット	KUKA smartPAD

作業室のグラフィック

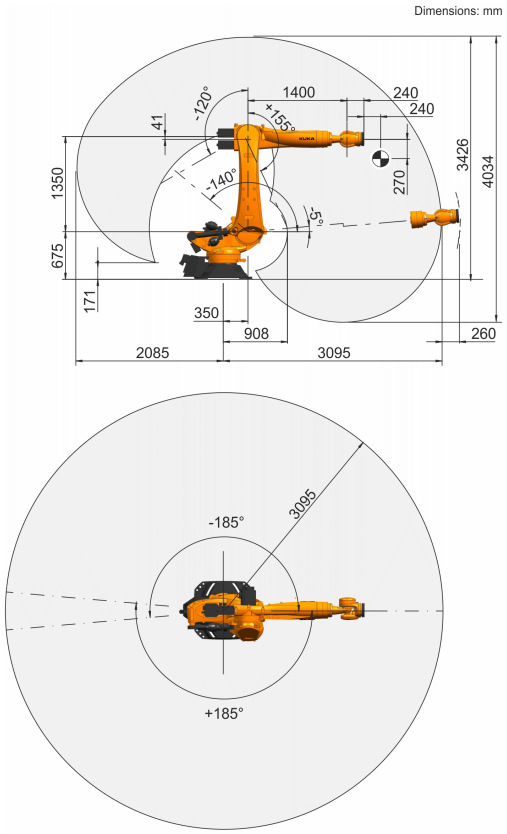

取り付けフランジ

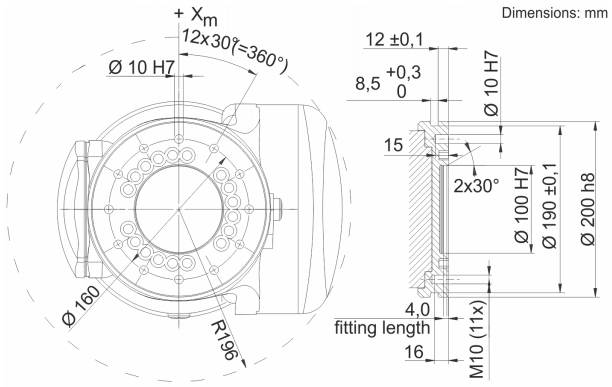

製品の性質と機能に関するデータは、その特性を確約するものではなく、単に情報としてのものです。 弊社の納品およびパフォーマンスの範囲に対して重要となるのは、それぞれの契約対象です。 技術的データおよび写真は納品に拘束力を持つものではありません。 予告無く変更することがあります。
0000-189-047 / V6.1 / 14.03.2020 / ja
KUKA Deutschland GmbH Zugspitzstrasse 140, 86165 Augsburg, Germany. 電話: +49 821 797-4000, www.kuka-robotics.com