KR 300 R2500 ultra C

Technische Daten

Maximale Reichweite	2467 mm
Nenn-Traglast	300 kg
Nenn-Zusatzlast Karussell / Schwinge / Arm	0 kg / 0 kg / 50 kg
Nenn-Gesamtlast	350 kg
Positionswiederholgenauigkeit (ISO 9283)	± 0,06 mm
Anzahl Achsen	6
Einbaulage	Decke
Aufstellfläche	830 mm x 830 mm
Gewicht	ca. 1120 kg

Achsdaten

Bewegungsbereich	
A1	±185 °
A2	-140 ° / -14 °
A3	-120 ° / 155 °
A4	±350 °
A5	±122,5 °
A6	±350 °
Geschwindigkeit bei Nenn-Traglast	
A1	105 °/s
A2	101 °/s
A3	107 °/s
A4	122 °/s
A5	113 °/s
A6	175 °/s

Betriebsbedingungen

Umgebungstemperatur bei Betrieb	10 °C bis 55 °C (283 K bis 328 K)

Schutzart

Schutzart (IEC 60529)	IP65
Schutzart Zentralhand (IEC 60529)	IP65

Steuerung

Steuerung	KR C4

Bedienhandgerät

Bedienhandgerät	KUKA smartPAD

Arbeitsraumgrafik

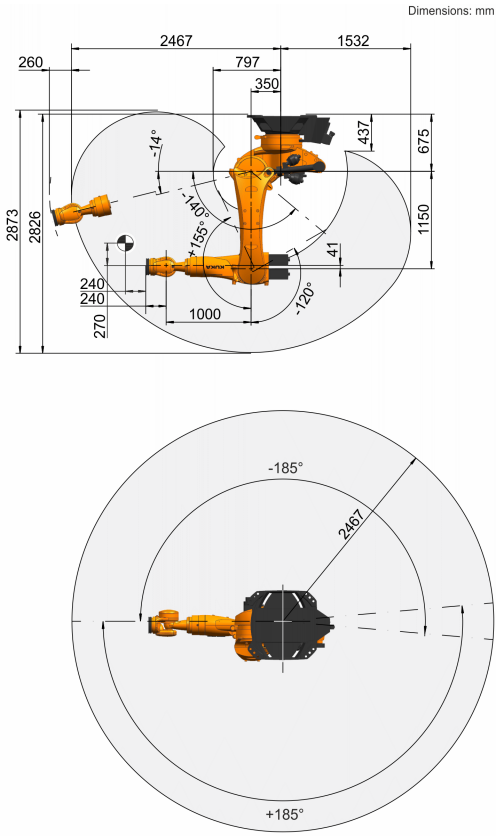

Anbauflansch

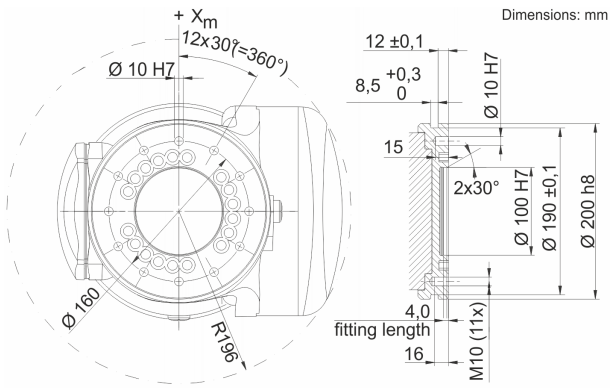

Angaben über die Beschaffenheit und Verwendbarkeit der Produkte stellen keine Zusicherung von Eigenschaften dar, sondern dienen lediglich Informationszwecken. Maßgeblich für den Umfang unserer Lieferungen und Leistungen ist der jeweilige Vertragsgegenstand. Technische Daten und Abbildungen unverbindlich für Lieferungen. Änderungen vorbehalten.
0000-189-057 / V47.1 / 28.01.2021 / de
KUKA Deutschland GmbH Zugspitzstraße 140, 86165 Augsburg, Tel.: +49 821 797-4000, www.kuka-robotics.com