KR 20 R1810 HO

Технические характеристики

Макс. рабочий радиус	1813 mm
Номинальная грузоподъемность	20 kg
Максимальная грузоподъемность	23,9 kg
Макс. дополнительная нагрузка на карусель / балансир / манипулятор	20 kg / 15 kg / 15 kg
Стабильность повторяемости позиций (ISO 9283)	± 0,04 mm
Количество осей	6
Монтажное положение	Пол; Потолок; Стена; Любой угол
Площадь установки	430,5 mm x 370 mm
Вес	Прибл. 250 kg

Данные по осям

Диапазон перемещения	
A1	±185 °
A2	-185 ° / 65 °
A3	-138 ° / 175 °
A4	±350 °
A5	±130 °
A6	±350 °
Скорость при номинальной грузоподъемности	
A1	200 °/s
A2	175 °/s
A3	190 °/s
A4	430 °/s
A5	430 °/s
A6	630 °/s

Условия эксплуатации

Температура окружающей среды при эксплуатации	5 °C - 45 °C (278 K - 318 K)

Класс защиты

Класс защиты (IEC 60529)	IP65
Класс защиты механической руки робота (IEC 60529)	IP67

Система управления

Система управления	KR C5; KR C4

Сертификаты

Требования к антистатической защите	IEC61340-5-1; ANSI/ESD S20.20

График рабочей зоны

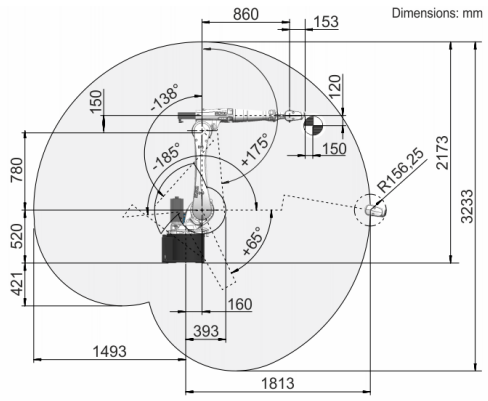

Диаграмма грузоподъемности

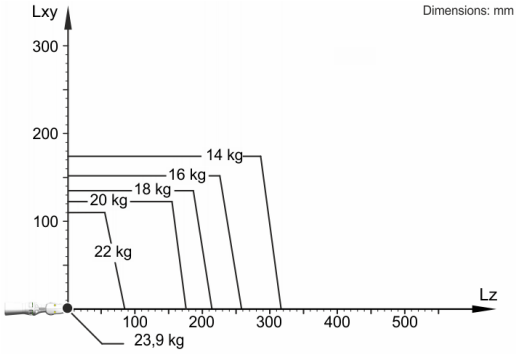

KR 20 R1810 HO разработан для номинальной грузоподъемности 20 kg с целью оптимального использования рабочих и динамических характеристик робота. Только если расположение центра тяжести 0 мм, а также установлена оптимизированная для данного особого груза дополнительная нагрузка, действует максимальная грузоподъемность 23,9 kg. Для особых грузов необходимо выполнение проверки с помощью KUKA.Load или KUKA Compose. За дополнительными сведениями обращаться в KUKA Support.

Установочный фланец

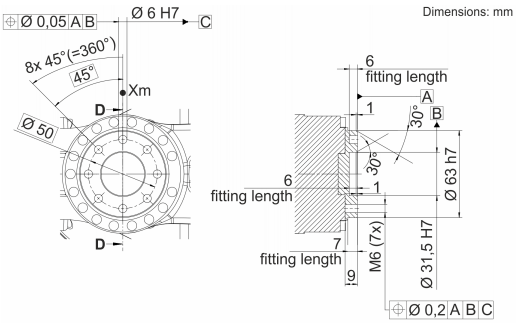

Данные о свойствах и применении изделия не являются гарантией определенных характеристик, а служат только в информативных целях. Решающее значение при определении объема поставки и услуг имеет информация в договоре. Технические характеристики и изображения не имеют обязательной силы в отношении поставок. Мы оставляем за собой право на внесение изменений.
0000-283-884 / V5.1 / 23.05.2022 / ru
KUKA Deutschland GmbH Zugspitzstrasse 140, 86165 Augsburg, Германия. Тел.: +49 821 797-4000, www.kuka.com