KR 6 R900 WP

Технические характеристики

Макс. рабочий радиус	901,5 mm
Максимальная грузоподъемность	6 kg
Стабильность повторяемости позиций (ISO 9283)	± 0,03 mm
Количество осей	6
Монтажное положение	Пол; Потолок; Стена; Любой угол
Площадь установки	320 mm x 320 mm
Вес	Прибл. 53 kg

Данные по осям

Диапазон перемещения	
A1	±170 °
A2	-190 ° / 45 °
A3	-120 ° / 156 °
A4	±185 °
A5	±120 °
A6	±350 °

Условия эксплуатации

Температура окружающей среды при эксплуатации	5 °C - 45 °C (278 K - 318 K)

Класс защиты

Класс защиты (IEC 60529)	IP67
Класс защиты механической руки робота (IEC 60529)	IP67

Система управления

Система управления	KR C5 micro; KR C4 compact

Время цикла

150 циклов в минуту (25 mm / 305 mm / 25 mm, 1 kg)

График рабочей зоны

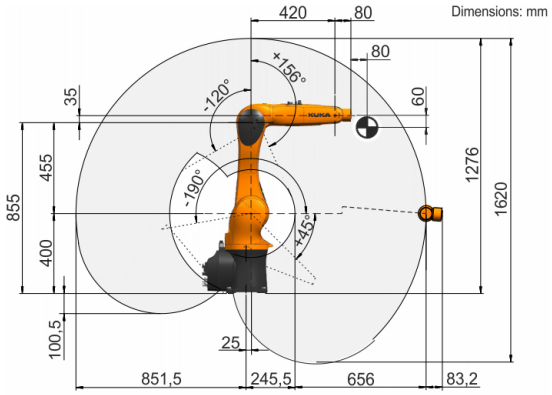

Диаграмма грузоподъемности

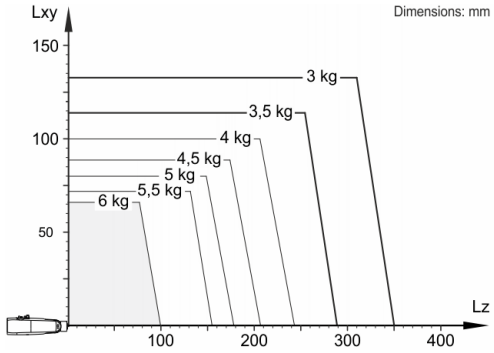

KR 6 R900 WP разработан для номинальной грузоподъемности 3 kg с целью оптимального использования рабочих и динамических характеристик робота. Только если расположение центра тяжести 0 мм, а также установлена оптимизированная для данного особого груза дополнительная нагрузка, действует максимальная грузоподъемность 6 kg. Для особых грузов необходимо выполнение проверки с помощью KUKA.Load или KUKA Compose. За дополнительными сведениями обращаться в KUKA Support.

Установочный фланец

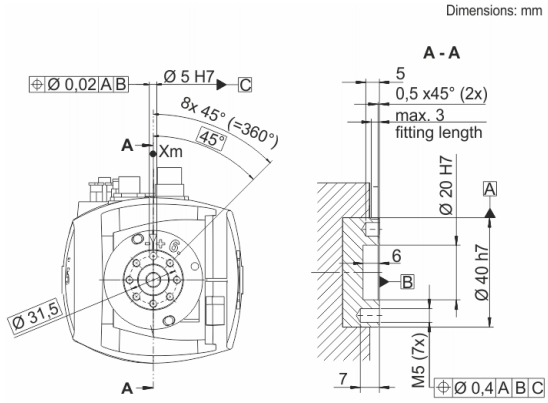

Данные о свойствах и применении изделия не являются гарантией определенных характеристик, а служат только в информативных целях. Решающее значение при определении объема поставки и услуг имеет информация в договоре. Технические характеристики и изображения не имеют обязательной силы в отношении поставок. Мы оставляем за собой право на внесение изменений.
0000-293-587 / V5.1 / 27.05.2022 / ru
KUKA Deutschland GmbH Zugspitzstrasse 140, 86165 Augsburg, Германия. Тел.: +49 821 797-4000, www.kuka.com