KR 240 R3200-2 PA

Werkruimtegrafiek

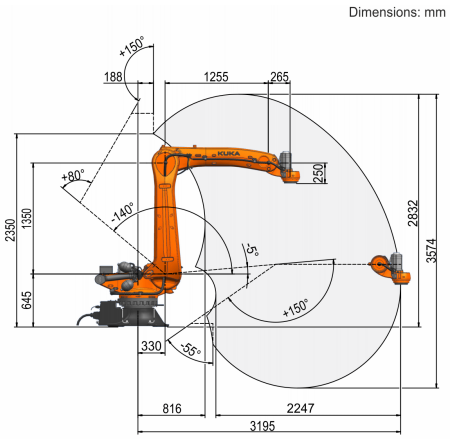

Technische gegevens

Maximaal bereik	3195 mm
Nominale draaglast	240 kg
Maximale draaglast	292 kg
Maximale bijkomende last carrousel / zwenkarm / arm	-
Positieherhalingsnauwkeurigheid (ISO 9283)	± 0,07 mm
Aantal assen	5
Montagepositie	Vloer
Opstelvlak	754 mm x 754 mm
Gewicht	ca. 1017 kg

Asgegevens

Bewegingsbereik	
A1	±185 °
A2	-140 ° / -5 °
A3	0 ° / 165 °
A4	-
A5	-55 ° / 150 °
A6	±350 °
Snelheid bij nominale draaglast	
A1	137 °/s
A2	111 °/s
A3	119 °/s
A4	-
A5	225 °/s
A6	321 °/s

Bedrijfsvoorwaarden

Omgevingstemperatuur tijdens bedrijf	0 °C tot 55 °C (273 K tot 328 K)

Beschermingsklasse

Beschermingsklasse (IEC 60529)	IP65
Beschermingsklasse robothand (IEC 60529)	IP65

Sturing

Besturing	KR C5

Draaglastdiagram

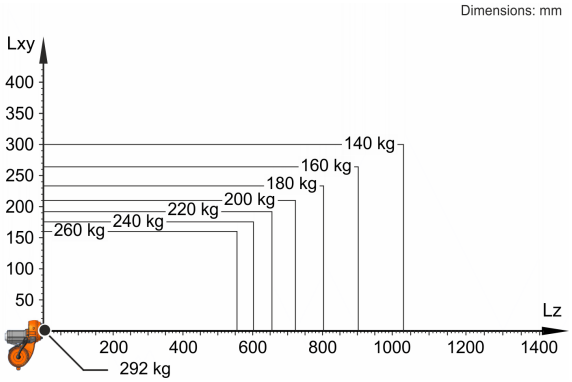

De KR 240 R3200-2 PA is ontworpen voor een nominale draaglast van 240 kg, om de performance en dynamiek van de robot optimaal te gebruiken. Alleen als de positie van het massazwaartepunt 0 mm en een voor het lastgeval geoptimaliseerde aanvullende last zijn aangebracht, geldt de maximale draaglast van 292 kg. De specifieke last moet met KUKA.Load of KUKA Compose worden gecontroleerd. Voor meer advies staat de KUKA Support graag tot uw beschikking.

Aanbouwflens

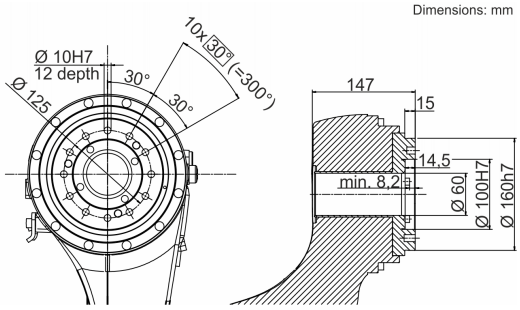

Gegevens over kwaliteit en bruikbaarheid van de producten geven geen garantie over de eigenschappen, maar dienen uitsluitend als informatie. De omvang van onze leveringen en diensten wordt bepaald in de contractspecificaties. Technische gegevens en afbeeldingen niet bindend voor leveringen. Wijzigingen voorbehouden.
0000-361-139 / V2.1 / 23.05.2022 / nl
KUKA Deutschland GmbH Zugspitzstrasse 140, 86165 Augsburg, Duitsland. Tel.: +49 821 797-4000, www.kuka.com