KR 560 R3100-2

Dati tecnici

Massimo raggio d'azione	3100 mm
Carico nominale	560 kg
Carico massimo	681 kg
Massimo carico addizionale giostra/ culla/braccio	-
Ripetibilità di posizionamento (ISO 9283)	± 0,08 mm
Numero assi	6
Posizione di montaggio	Pavimento
Superficie di appoggio	968 mm x 944 mm
Peso	ca. 2170 kg

Dati degli assi

Campo di movimentazione	
A1	±185 °
A2	-130 ° / 20 °
A3	-100 ° / 165 °
A4	±350 °
A5	±120 °
A6	±350 °
Velocità con carico utile nominale	
A1	90 °/s
A2	80 °/s
A3	75 °/s
A4	90 °/s
A5	90 °/s
A6	130 °/s

Condizioni d'esercizio

Temperatura ambiente per il funzio- namento	da 0 °C a 55 °C (da 273 K a 328 K)

Classe di protezione

Classe di protezione (IEC 60529)	IP65
Classe di protezione polso del ro- bot (IEC 60529)	IP65 / IP67

Sistema di controllo

Sistema di controllo	KR C5

Certificati

Requisiti ESD	IEC61340-5-1; ANSI/ESD S20.20

Grafica dello spazio di lavoro

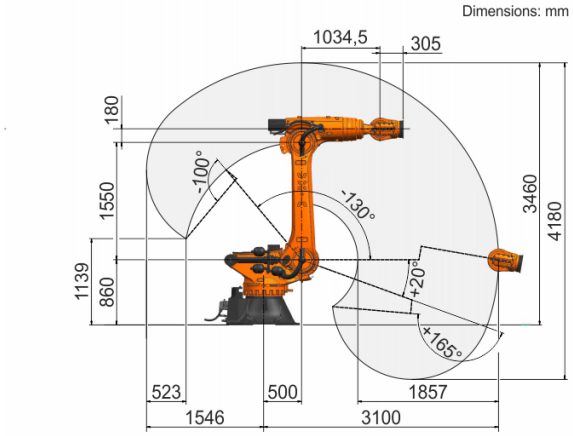

Grafico della portata

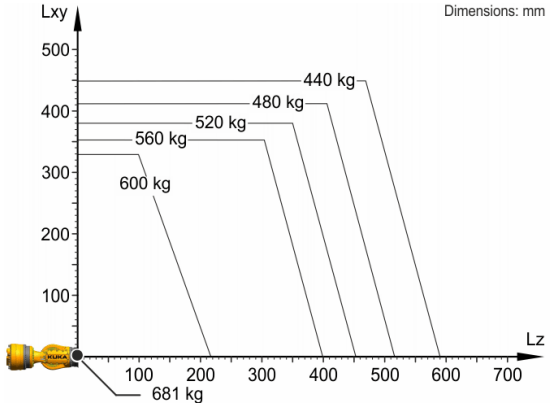

Il KR 560 R3100-2 è progettato per una portata nominale di 560 kg in grado di sfruttare al meglio le prestazioni e la dinamicità del robot. Con distanze di carico ridotte e carichi addizionali favorevoli è possibile applicare un carico utile massimo di 681 kg. La situazione di carico specifica deve essere verificata con KUKA Load. Per un'ulteriore consulenza il servizio di assistenza KUKA rimane a vostra disposizione.

Flangia d'attacco

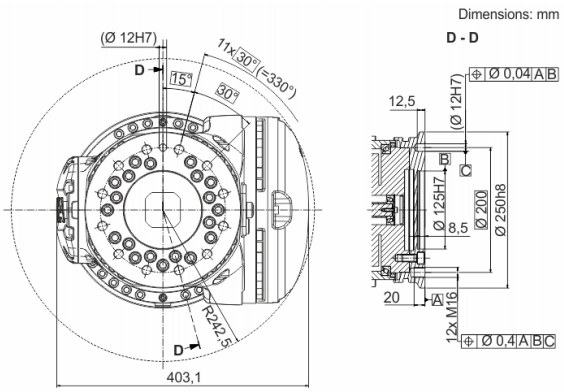

Le indicazioni per quanto riguarda la qualità e l'utilizzabilità dei prodotti non rappresentano però una garanzia sulle caratteristiche del prodotto. Queste indicazione sono solamente informative. Determinante per il volume delle nostre forniture e prestazioni è l'oggetto del contratto stipulato. I dati tecnici e le immagini non sono vincolanti per le forniture. Salvo modifiche.
0000-391-562 / V1.3 / 12.04.2023 / it
KUKA Deutschland GmbH Zugspitzstrasse 140, 86165 Augsburg, Germania. Tel.: +49 821 797-4000, www.kuka.com