KR 640 R2800-2

技术数据

最大臂展	2800 mm
额定负载	640 kg
最大负载	834 kg
转盘/大臂/小臂的最大附加负载	550 kg / 130 kg / 150 kg
位姿重复精度 (ISO 9283)	± 0.08 mm
轴数	6
安装位置	地面
占地面积	968 mm x 944 mm
重量	约 2170 kg

轴数据

运动范围	
A1	±185 °
A2	-130 ° / 20 °
A3	-100 ° / 165 °
A4	±350 °
A5	±120 °
A6	±350 °
额定负载时的速度	
A1	90 °/s
A2	80 °/s
A3	75 °/s
A4	90 °/s
A5	90 °/s
A6	130 °/s

运行条件

运行时的环境温度	0 °C 至 55 °C (273 K 至 328 K)

防护等级

防护等级 (IEC 60529)	IP65
机器人手腕防护等级 (IEC 60529)	IP65 / IP67

控制器

控制系统	KR C5

认证书

ESD 要求	IEC61340-5-1；ANSI/ESD S20.20

工作空间图

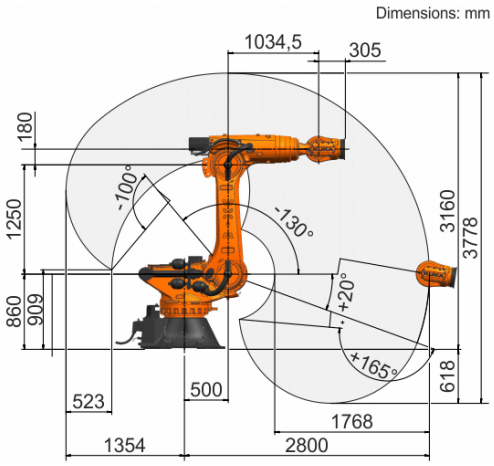

负载图

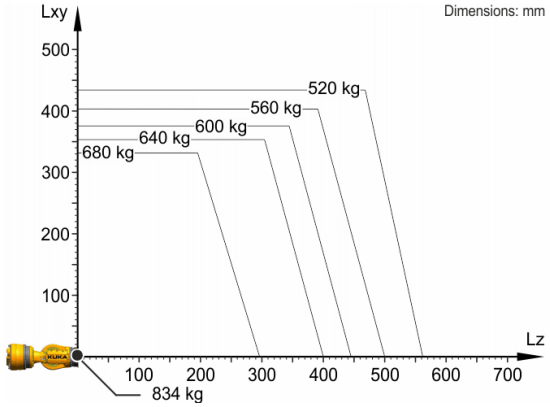

KR 640 R2800-2 是为 640 kg 的额定负载能力设计的，以便最佳利用机器人的性能和动态性。在负载间隔缩小且具有合适的附加负载情况下，可以施加多达 834 kg 的最大负载。特殊的负载实例必须用 KUKA Load 进行检查。如果需要详细咨询，请联系 KUKA 服务部门。

连接法兰

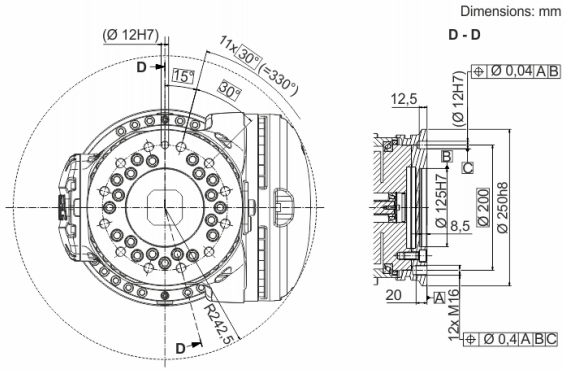

有关产品性质和适用范围的说明并不保证产品属性，仅作可供了解的信息。我们的供货及提供的服务范围完全以合约条款为标准。技术资料和插图仅作为供货参考。保留更改权利。
0000-391-561 / V1.1 / 11.04.2023 / zh
KUKA Deutschland GmbH Zugspitzstrasse 140, 86165 Augsburg, Germany. 电话：+49 821 797-4000, www.kuka.com