KR 120 R2100 nano F exclusive

作業室のグラフィック

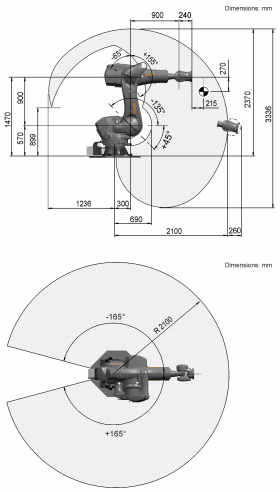

技術データ

最大リーチ	2100 mm
定格可搬重量	120 kg
回転コラム定格追加荷重 / リンクアーム / アーム	0 kg / 0 kg / 30 kg
定格総負荷	150 kg
位置繰返し精度 (ISO 9283)	± 0.05 mm
軸数	6
設置形式	床
設置面積	850 mm x 615 mm
重量	約 963 kg

取り付けフランジ

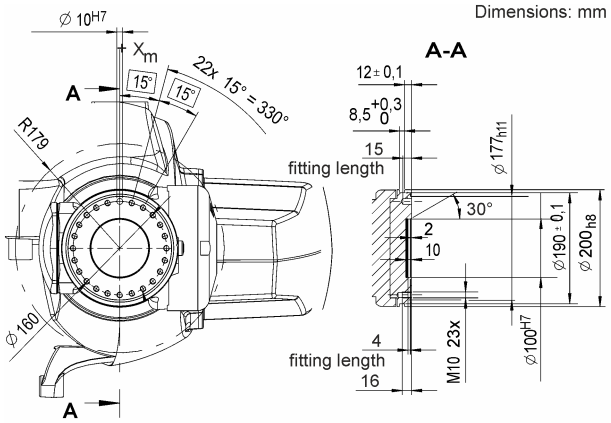

軸データ

動作範囲	
A1	±165 °
A2	-135 ° / 45 °
A3	-65 ° / 155 °
A4	±350 °
A5	±125 °
A6	±350 °
定格可搬量での速度	
A1	136 °/s
A2	95 °/s
A3	120 °/s
A4	292 °/s
A5	258 °/s
A6	284 °/s

使用環境

運転時の周囲温度	10 °C ~ 55 °C (283 K ~ 328 K)

保護等級

保護等級 (IEC 60529)	IP65 / IP67 / IP69
保護等級 ロボットアーム (IEC 60529)	IP65 / IP67 / IP69

コントローラー

コントローラー	KR C5; KR C4

製品の性質と機能に関するデータは、その特性を確約するものではなく、単に情報としてのものです。 弊社の納品およびパフォーマンスの範囲に対して重要となるのは、それぞれの契約対象です。 技術的データおよび写真は納品に拘束力を持つものではありません。 予告無く変更することがあります。
0000-253-457 / V1.1 / 26.05.2022 / ja
KUKA Deutschland GmbH Zugspitzstrasse 140, 86165 Augsburg, Germany. 電話: +49 821 797-4000, www.kuka.com