KR 270 R3100-2 K

Dati tecnici

Massimo raggio d'azione	3105 mm
Carico nominale	270 kg
Carico massimo	344 kg
Massimo carico addizionale giostra/ culla/braccio	-
Ripetibilità di posizionamento (ISO 9283)	± 0,05 mm
Numero assi	6
Posizione di montaggio	Pavimento
Superficie di appoggio	754 mm x 754 mm
Peso	ca. 1260 kg

Dati degli assi

Campo di movimentazione	
A1	±185 °
A2	-120 ° / 70 °
A3	-120 ° / 168 °
A4	±350 °
A5	±122,5 °
A6	±350 °
Velocità con carico utile nominale	
A1	105 °/s
A2	101 °/s
A3	110 °/s
A4	140 °/s
A5	113 °/s
A6	180 °/s

Condizioni d'esercizio

Temperatura ambiente per il funzionamento	da 0 °C a 55 °C (da 273 K a 328 K)

Classe di protezione

Classe di protezione (IEC 60529)	IP65
Classe di protezione polso del robot (IEC 60529)	IP65 / IP67

Sistema di controllo

Sistema di controllo	KR C5; KR C4

Grafica dello spazio di lavoro

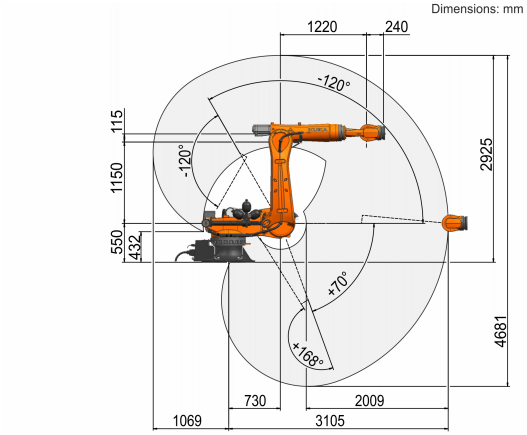

Grafico della portata

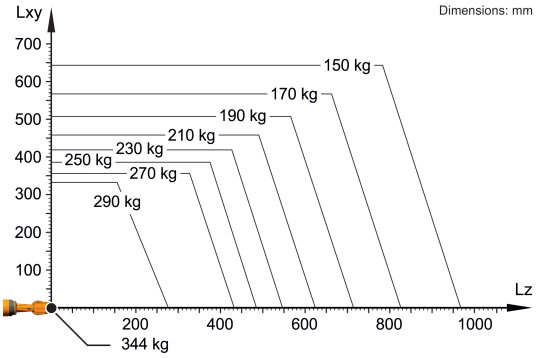

Il KR 270 R3100-2 K è progettato per una portata nominale di 270 kg in grado di sfruttare al meglio le prestazioni e la dinamicità del robot. Il carico utile massimo di 344 kg vale solo quando sono applicati una posizione del baricentro di 0 mm e un carico aggiuntivo ottimizzato per la situazione di carico. La situazione di carico specifica deve essere verificata con KUKA.Load o KUKA Compose. Per un'ulteriore consulenza il servizio di assistenza KUKA rimane a vostra disposizione.

Flangia d'attacco

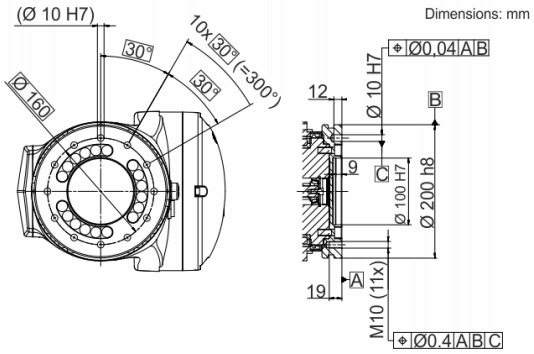

Le indicazioni per quanto riguarda la qualità e l'utilizzabilità dei prodotti non rappresentano però una garanzia sulle caratteristiche del prodotto. Queste indicazione sono solamente informative. Determinante per il volume delle nostre forniture e prestazioni è l'oggetto del contratto stipulato. I dati tecnici e le immagini non sono vincolanti per le forniture. Salvo modifiche.
0000-350-231 / V2.1 / 27.05.2022 / it
KUKA Deutschland GmbH Zugspitzstrasse 140, 86165 Augsburg, Germania. Tel.: +49 821 797-4000, www.kuka.com