KR 6 R700-2

技术数据

最大运动范围	726 mm
最大负载能力	6.8 kg
位姿重复精度 (ISO 9283)	± 0.02 mm
轴数	6
安装位置	地面; 天花板; 墙壁; 任意角度
占地面积	208 mm x 208 mm
重量	约 53 kg

轴数据

运动范围	
A1	±170 °
A2	-190 ° / 45 °
A3	-120 ° / 156 °
A4	±185 °
A5	±120 °
A6	±350 °

运行条件

运行时的环境温度	0 °C 至 45 °C (273 K 至 318 K)

防护等级

防护等级 (IEC 60529)	IP65 / IP67
机器人机械手防护等级 (IEC 60529)	IP65 / IP67

控制器

控制系统	KR C5 micro; KR C4 compact

认证书

ESD 要求	IEC61340-5-1 ; ANSI/ESD S20.20

循环时间

138 每分钟循环数 (25 mm / 305 mm / 25 mm, 1 kg)

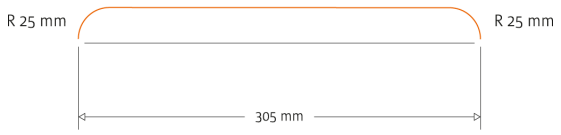

工作空间图

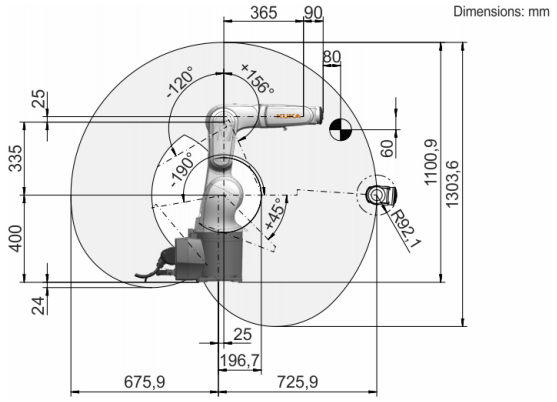

负载图

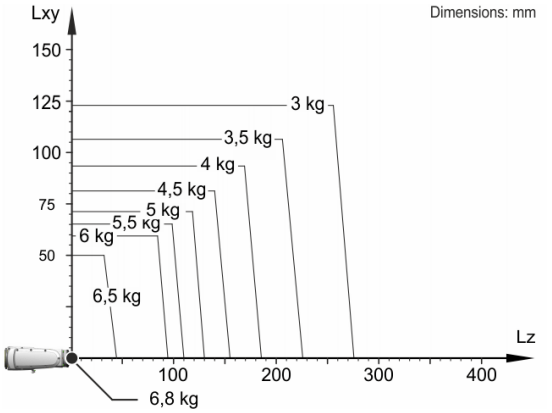

KR 6 R700-2 设计用于 3 kg 的额定负载能力，以便最佳利用机器人的性能和动态性。仅在质量重心位置为 0 mm 且安装了针对负载规格优化过的附加负载时，6.8 kg 的最大负载能力才适用。必须用 KUKA.Load 或 KUKA Compose 检查特殊的负载情况。如果需要详细咨询，请联系 KUKA 支持部。

连接法兰

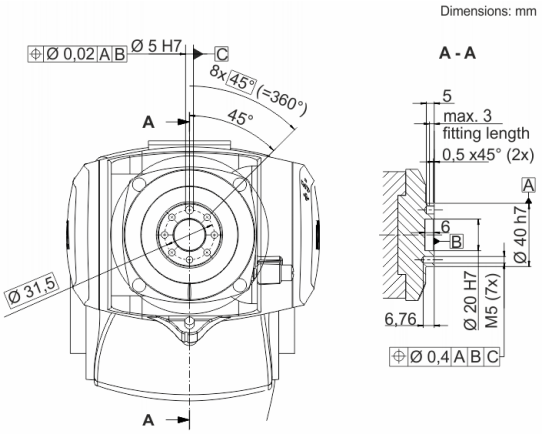

有关产品性质和适用范围的说明并不保证产品属性，仅作可供了解的信息。我们的供货及提供的服务范围完全以合约条款为标准。技术资料和插图仅作为供货参考。保留更改权利。
0000-290-000 / V6.1 / 08.07.2022 / zh
KUKA Deutschland GmbH Zugspitzstrasse 140, 86165 Augsburg, Germany. 电话：+49 821 797-4000, www.kuka.com