# KR 1000 L750 titan

## Caractéristiques techniques

| | |
|---|---|
| Portée maximum | 3601 mm |
| Charge nominale | 750 kg |
| Charge maximum | 750 kg |
| Charge supplémentaire nominale bâti de rotation / épaule / bras | 0 kg / 0 kg / 100 kg |
| Répétabilité de position (ISO 9283) | ± 0,1 mm |
| Nombre d'axes | 6 |
| Position de montage | Sol |
| Surface au sol | 2000 mm x 2000 mm |
| Poids | env. 4740 kg |

## Caractéristiques des axes

| | |
|---|---|
| Plage de mouvements | |
| A1 | ±150 ° |
| A2 | -130 ° / 17,5 ° |
| A3 | -110 ° / 145 ° |
| A4 | ±350 ° |
| A5 | ±118 ° |
| A6 | ±350 ° |
| Vitesse avec charge nominale | |
| A1 | 58 °/s |
| A2 | 50 °/s |
| A3 | 50 °/s |
| A4 | 60 °/s |
| A5 | 60 °/s |
| A6 | 72 °/s |

## Conditions de service

| | |
|---|---|
| Température ambiante lors du service | 10 °C à 55 °C (283 K à 328 K) |

## Mode de protection

| | |
|---|---|
| Degré de protection (IEC 60529) | IP65 |
| Mode de protection poignet de robot (selon IEC 60529) | IP65 |

## Contrôleur

| | |
|---|---|
| Contrôleur | KR C5; KR C4 |

## Graphique d'enveloppe d'évolution

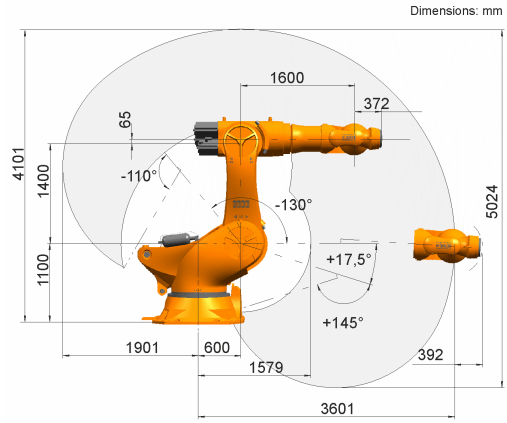


## Diagramme des charges

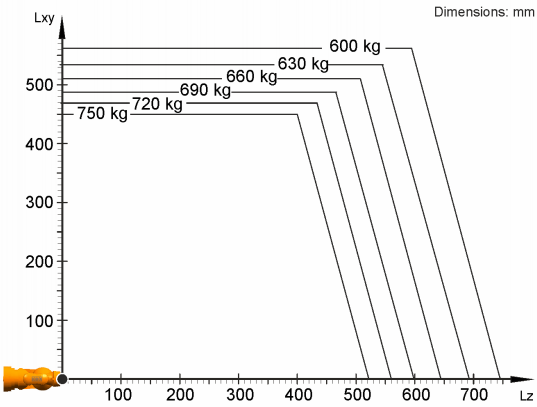


KR 1000 L750 titan est conçu pour une charge nominale de 750 kg pour une utilisation optimale de la performance et de la dynamique du robot. Avec des distances de charge réduites et des charges supplémentaires avantageuses, il est possible d'appliquer une charge maximale allant jusqu'à 750 kg. Les cas de charge spécifiques doivent être contrôlés avec KUKA Load. Le SAV KUKA est à votre disposition pour vous conseiller.

## Bride de fixation

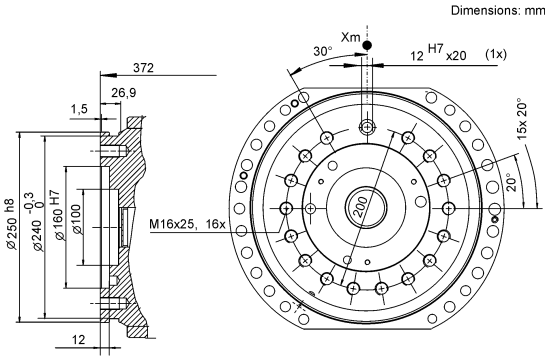


L'ensemble des indications relatives à la nature et à l'emploi des produits n'est donné qu'à titre indicatif et ne saurait constituer un engagement quant à leurs caractéristiques. Seul l'objet du contrat spécifié fait foi et nous engage pour nos fournitures et prestations. Caractéristiques techniques et illustrations sans engagement pour les livraisons. Sous réserve de modifications.
0000-156-586 / V3.1 / 22.02.2023 / fr
KUKA Deutschland GmbH Zugspitzstrasse 140, 86165 Augsburg, Allemagne. Tél. : +49 821 797-4000, www.kuka.com